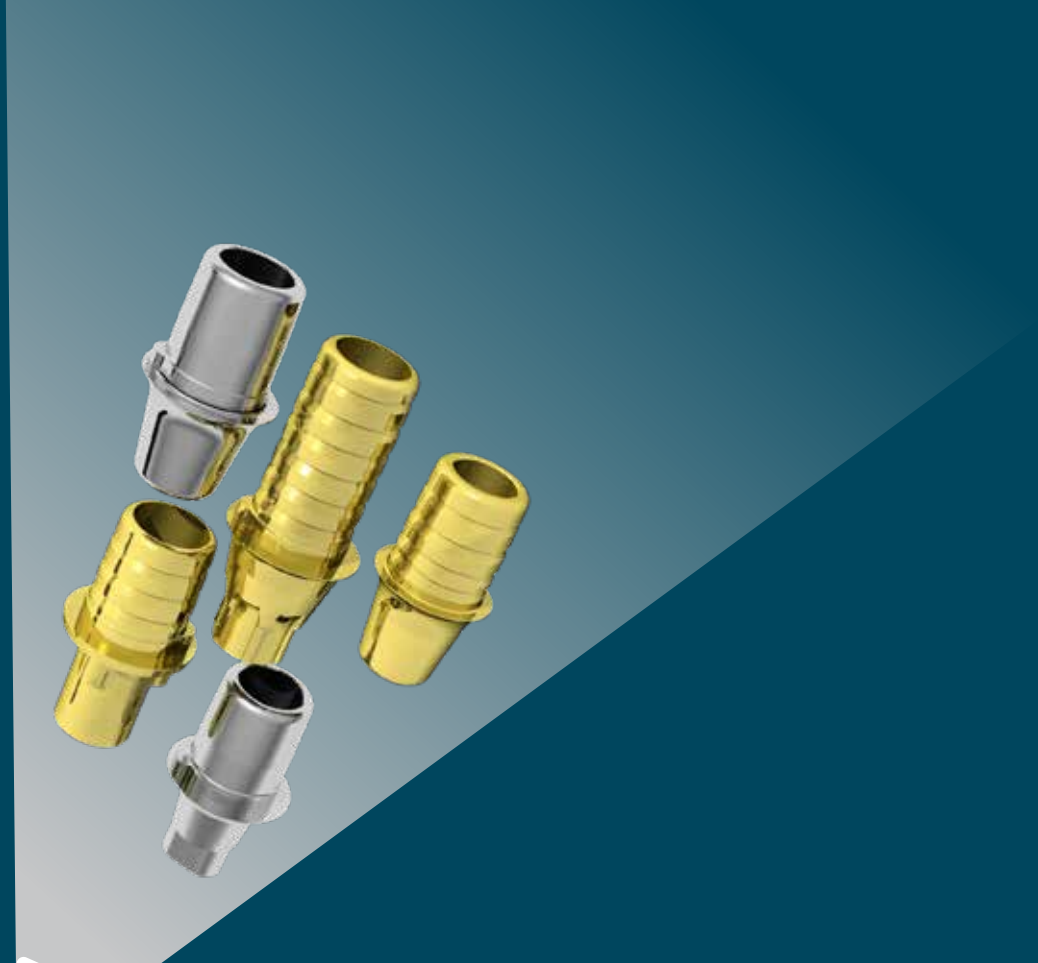

Microimp
Implant Connection Solutions

T-base

CATALOGO 2024

Soluzioni innovative per la costruzione di protesi supportata e/o ritenuta da impianti

L'AZIENDA

Microimp, nasce nell'autunno del 2009 da un'idea di un team di odontotecnici e operatori del settore CAD-CAM. È un progetto ambizioso, orientato verso la semplificazione di progettualità delle protesi supportate e ritenute da impianti dentali.

Sul sito **www.microimp.it** vengono affrontati temi legati alle nuove filosofie di costruzione di manufatti protesico implantari sfruttando le nuove tecnologie e non solo: un occhio attento e legato alle esigenze tradizionali e all'economicità del prodotto finito. Il sito è arricchito da una newsletter che racchiude gli articoli e le notizie più interessanti sul settore implanto protesico.

Il catalogo prodotti conta **più di 400 articoli** ed è in continua implementazione. L'azienda analizza, progetta e realizza costantemente nuove connessioni implantari al fine di ampliare il più possibile la gamma dei propri prodotti.

Nel 2012 dopo severi controlli ha ottenuto il **Certificato CE di Classe IIB** come "Dispositivi Medici" secondo le **normative CEE 93/42** e nel 2015 ha ottenuto la **certificazione ISO 9001** e **UNI CEI EN ISO 13845**.

Microimp è in grado di rispondere a qualsiasi domanda inerente ai prodotti proposti e disponibile ad offrire un supporto per risolvere tutte le problematiche relative ai sistemi.
Microimp, oltre ai dispositivi medici, ha implementato la sua offerta con nuovi materiali, come ad esempio il **Micropeek** sia naturale che rinforzato in ceramica; il materiale **rispetta tutte le normative** vigenti sia sulla biocompatibilità (**ISO 10993**) che sulla **marcatura CE** per materiali di **Classe IIA**.

TECNOLOGIE
E CONTROLLO QUALITÀ

Grazie all'impiego delle più moderne **tecnologie di ultima generazione** Microimp è in grado di soddisfare tutte le esigenze nel campo Odonto-Protesico, garantendo la massima qualità richiesta.

La nostra ricerca della qualità, sia in produzione che nello sviluppo, prevede che ciclicamente vengano eseguiti attenti controlli dei prodotti macchinati al termine di ogni fase del processo, avvalendosi di sofisticate apparecchiature di precisione e di controllo sia visivo che manuale.

Microimp opera in un regime di **controllo della qualità** conforme agli standard **UNI EN ISO 9001-2000** e alle norme **UNI CEI EN ISO 13485** relative ai dispositivi medici, in ottemperanza alle attuali **Normative Europee DDM 93/42**.

Microimp è in grado di soddisfare e produrre su richiesta qualsiasi dispositivo medico nell'ambito del mondo del dentale, con disegno e messa in tavola fornita dal Cliente. Microimp dispone di personale altamente specializzato nel disegno tecnico, quindi in grado di soddisfare qualsiasi esigenza.

CERTIFICAZIONI E QUALITÀ

Microimp oltre ad aver ottenuto il CE di Classe IIA (CE0425) indispensabile per la vendita di dispositivi medici ha creduto opportuno, in un'ottica di crescita aziendale, di adeguare la propria struttura al fine di ottenere anche la certificazione ISO 9001 e, soprattutto, la UNI EN ISO 13485 specifica per il settore medicale.

La marcatura CE dei dispositivi medici ne consente l'immissione in commercio e la messa in servizio nel territorio italiano e la libera circolazione in ambito comunitario.

ISO 9001 è in assoluto la norma di riferimento per la gestione della qualità più conosciuta nel mondo; è uno standard internazionale relativo alla gestione della Qualità, applicabile da tutte le Organizzazioni, operanti in qualsiasi settore di attività.

La Norma internazionale UNI EN ISO 13485:2012 interessa il settore dei dispositivi medici, e specifica i requisiti per un sistema per la gestione della qualità utilizzabile sia dalle organizzazioni responsabili della progettazione e produzione dei dispositivi che dalle organizzazioni che progettano ed erogano servizi a essi correlati.

T-BASE

MICROIMP produce T-base in titanio e cromo cobalto, rotazionali e non rotazionali i T-Base compatibili, adatte a diverse soluzioni per la realizzazione di protesi trattenuta o ritenuta da impianti.

T-Base compatibile in Titanio con trattamento superficiale colore oro.
Questo dispositivo solitamente viene assemblato tramite collante a manufatti realizzati in Zirconio, Disilicato di Litio, PMMA, Peek. Vengono realizzati in 2 altezze 4.3 mm e 7.0 mm. Con l'altezza di 4 mm abbiamo anche la versione rotazionale, per protesi su più impianti dove c'è richiesta che il manufatto sia avvitato direttamente alla Fixuture.

T-Base compatibile in Cr.Co.
L'uso di questo T-Base compatibile, rispetto al Titanio, è indicato soprattutto per essere assemblato ad un manufatto realizzato in cromo cobalto, o tramite incollaggio, oppure fissato con saldatura laser. Questo ci permette di vincolare alla protesi un dispositivo di assoluta precisione e una sede vite adatta alla stessa vite.
La vite di serraggio viene sempre fornita assieme ai T-Base compatibili.
La scansione del T-Base avviene può avvenire anche con un unico scanbody, il quale si adatta a tutti i T-Base compatibili che Microimp ad oggi produce.

PER 42 CONNESSIONI IMPLANTARI

Non Rotazionali
Titanio
(Engaging)
7 mm

Non Rotazionali
Titanio
(Engaging)
4 mm

Rotazionali
Titanio
(Rotational)
4 mm

Non Rotazionali
Cr.Co.
(Engaging)
4 mm

Rotazionali
Cr.Co.
(Rotational)
4 mm

PER M.U.A.

Titanio
7.2 mm

Titanio
4.2 mm

Cr-Co
5 mm

VITE SEMPRE INCLUSA

LIBRERIE CAD

exocad

3shape

dental wings

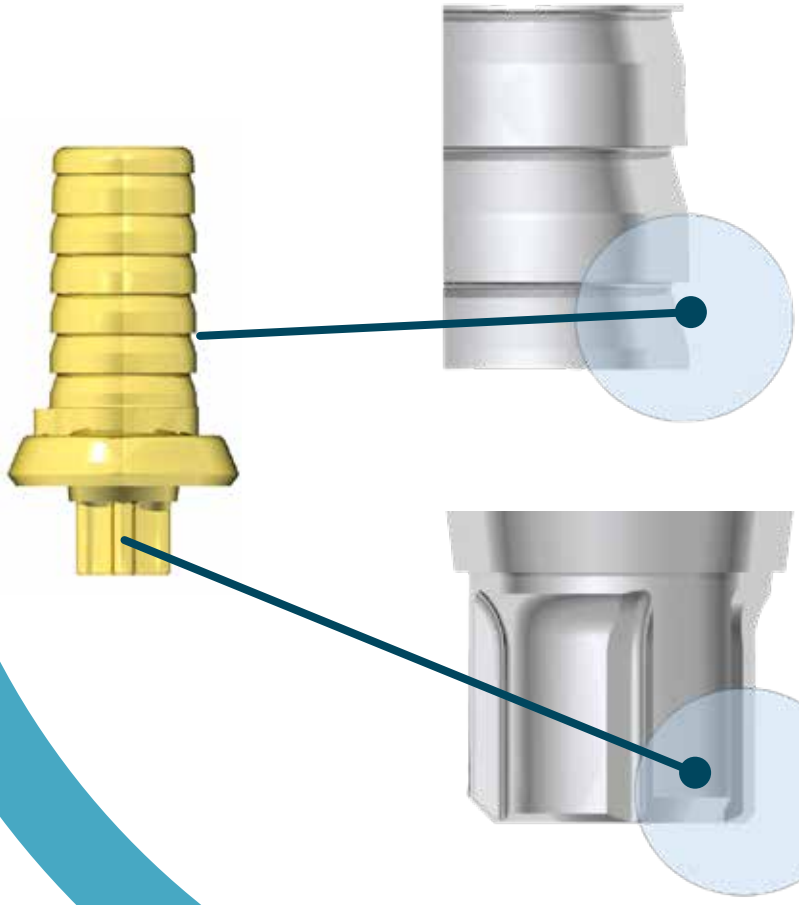

Groove di ritenzione studiati per un difficile distaccamento

Connessioni fedeli all'originale

Disponibile la vite per foro inclinato

T-BASE PER OTC®

Il sistema OTC® permette di gestire il tragitto trasmucoso con l'ausilio dei MUA, sia dritti che angolati per elementi singoli ati-rotazionali.

VITE SEMPRE INCLUSA

NON ROTAZIONALE

Titanio
4.2 mm

Titanio
7.2 mm

LIBRERIE CAD

exocad 3shape dental wings

INCOLLA FACILE

MICROIMP mette a disposizione confezioni da 5 pezzi asticelle di POM per l'incollaggio del T-Base. Questo sistema evita che il collante vada a depositarsi sulla testa della vite o nel suo canale

3 Tipologie di scan marker

LIBRERIE CAD

exocad

3shape

dental wings

Microimp
Implant Connection Solutions

T-base Compatibili con

ALPHA BIO® 11
ANKYLOS® 11
ANTHOGYR® 11
ASTRA TECH® EV 12
ASTRA TECH® OSSEO SPEED 12
BIOHORIZONS® 12
BIOMET 3I CERTAIN® 13
BIOMET 3I® EXT 13
BREDENT COPA® 13
BREDENT SKY® 14
CAMLOG® SCREW-LINE 14
CAMLOG ISY® 14
CONELOG® 15
FRIALIT® XIVE® 15
JD EVOLUTION® 15
JD EVOLUTION PLUS® 16
JD EVOLUTION ICON® 16
LEADER® ITALIA IMPLUS CYLINDRICAL 16
MEGAGEN® ANYONE® 17
MEGAGEN ANY RIDGE® 17
MIS SEVEN® 17
MIS C1® 18
NEODENT GM® 18
NEOSS® 18
NOBEL BIOCARE® ACTIVE CC 19
NOBEL BIOCARE® REPLACE 19
OSSTEM GS/TS® 19
PHIBO® AUREA EVO 20
STRAUMANN® BONE LEVEL 20
STRAUMANN BLX® 20
STRAUMANN® TISSUE LEVEL SYNOCTA 21
STRAUMANN® TLX 21
SWEDEN & MARTINA® CSR 21
SWEDEN & MARTINA® PREMIUM KOHNO 22
SWEDEN & MARTINA® KOHNO ONE 22
THOMMEN® 22
WINSIX® 23
ZIMMER® INT SCREW VENT 23

T-base

T-BASE COMPATIBILE

(Vite compresa)

AlphaBio TEC Simplantology

Ø 1.25		Codice (dispositivi Ti) **VICS-T** Filetto: **M1,8** Testa: **2,2** Torque: **25 N/cm²**	Codice (dispositivi Cr.Co) **VICS-C** Filetto: **M1,8** Testa: **2,4** Torque: **25 N/cm²**

	Ti Non Rotazionale 4 mm	Ti Non Rotazionale 6,5 mm	Ti Rotazionale 4 mm	Cr.Co Non Rotazionale	Cr.Co Rotazionale
All connection	Codice **NDCS35T**	Codice **NDCS35T-L**	Codice **NDCS35T-R**	Codice **NDCS35C**	Codice **NDCS35C-R**

T-BASE COMPATIBILE

(Vite compresa)

ANKYLOS®

Ø 1.25		Codice **VIAK** Filetto: **M1,8** Testa: **2,5** Torque: **25 N/cm²**

	Ti Non Rotazionale 4 mm	Ti Non Rotazionale 6,5 mm	Ti Rotazionale 4 mm		
All connection	Codice **NDAKT**	Codice **NDAKT-L**	Codice **NDAKT-R**		

T-BASE COMPATIBILE

(Vite compresa)

Anthogyr A Straumann Group Brand

Ø 1.20		Codice **VIAT** Filetto: **M1,6** Testa: **2,2** Torque: **25 N/cm²**

	Ti Non Rotazionale 4 mm	Ti Non Rotazionale 6,5 mm	Ti Rotazionale 4 mm	Cr.Co Non Rotazionale	Cr.Co Rotazionale
All connection	Codice **NDATT**	Codice **NDATT-L**	Codice **NDATT-R**	Codice **NDATC**	Codice **NDATC-R**

T-BASE COMPATIBILE

(Vite compresa)

ASTRATECH DENTAL

EV

Ø 1.30		Codice (Ø 3,6) **VIEV36** Filetto: **M1,6** Testa: **2,15** Torque: **25 N/cm²**	Codice (Ø 4,2) **VIEV42** Filetto: **M1,8** Testa: **2,35** Torque: **25 N/cm²**	Codice (Ø 4,8/5,4) **VIEV4854** Filetto: **M2** Testa: **2,35** Torque: **30 N/cm²**

	Ti Non Rotazionale 4 mm	Ti Non Rotazionale 6,5 mm	Ti Rotazionale 4 mm		
	Codice	Codice	Codice		
Ø 3,6	**NDEV36T**	**NDEV36T-L**	**NDEV36T-R**		
Ø 4,2	**NDEV42T**	**NDEV42T-L**	**NDEV42T-R**		
Ø 4,8	**NDEV48T**	**NDEV48T-L**	**NDEV48T-R**		
Ø 5,4	**NDEV54T**	**NDEV54T-L**	**NDEV54T-R**		

T-BASE COMPATIBILE

(Vite compresa)

ASTRATECH DENTAL

OSSEO SPEED®

Ø 1.25		Codice (Ø 3,5/4,0) **VIAS35** Filetto: **M1,6** Testa: **2,45** Torque: **25 N/cm²**	Codice (Ø 4,5/5,0) **VIAS45** Filetto: **M2** Testa: **2,45** Torque: **30 N/cm²**	

	Ti Non Rotazionale 4 mm	Ti Non Rotazionale 6,5 mm	Ti Rotazionale 4 mm	Cr.Co Non Rotazionale	Cr.Co Rotazionale
	Codice	Codice	Codice	Codice	Codice
Ø 3,5/4,0	**NDAS35T**	**NDAS35T-L**	**NDAS35T-R**	**NDAS35C**	**NDAS35C-R**
Ø 4,5/5,0	**NDAS45T**	**NDAS45T-L**	**NDAS45T-R**	**NDAS45C**	**NDAS45C-R**

T-BASE COMPATIBILE

(Vite compresa)

BIOHORIZONS®

Ø 1.25		Codice (dispositivi Ti) **VICS-T** Filetto: **M1,8** Testa: **2,2** Torque: **25 N/cm²**	Codice (dispositivi in Cr.Co) **VICS-C** Filetto: **M1,8** Testa: **2,4** Torque: **25 N/cm²**	

	Ti Non Rotazionale 4 mm	Ti Non Rotazionale 6,5 mm	Ti Rotazionale 4 mm	Cr.Co Non Rotazionale	Cr.Co Rotazionale
	Codice	Codice	Codice	Codice	Codice
Ø 3,5	**NDCS35T**	**NDCS35T-L**	**NDCS35T-R**	**NDCS35C**	**NDCS35C-R**
Ø 4,5	**NDCS45T**	**NDCS45T-L**	**NDCS45T-R**	**NDCS45C**	**NDCS45C-R**

T-BASE COMPATIBILE

(Vite compresa)

BIOMET 3i™

3I CERTAIN®

Ø 1.20

Codice
(Ø 3,4/4,1/5,0)
VICE
Filetto: **M1,6**
Testa: **2**
Torque: **25 N/cm²**

	Ti Non Rotazionale 4 mm	Ti Non Rotazionale 6,5 mm	Ti Rotazionale 4 mm	Cr.Co Non Rotazionale	Cr.Co Rotazionale
	Codice	Codice	Codice	Codice	Codice
Ø 3,4	**NDCE34T**	**NDCE34T-L**	**NDCE34T-R**		
Ø 4,1	**NDCE41T**	**NDCE41T-L**	**NDCE41T-R**	**NDCE41C**	**NDCE41C-R**
Ø 5,0	**NDCE50T**	**NDCE50T-L**	**NDCE50T-R**		

T-BASE COMPATIBILE

(Vite compresa)

BIOMET 3i™

3I® EXT

Ø 1.20

Codice
(Ø 3,4/4,1/5,0)
VIBR
Filetto: **M2**
Testa: **2,45**
Torque: **30 N/cm²**

	Ti Non Rotazionale 4 mm	Ti Non Rotazionale 6,5 mm	Ti Rotazionale 4 mm	Cr.Co Non Rotazionale	Cr.Co Rotazionale
	Codice	Codice	Codice	Codice	Codice
Ø 3,4	**NDBR34T**	**NDBR34T-L**	**NDBR34T-R**		
Ø 4,1	**NDBR41T**	**NDBR41T-L**	**NDBR41T-R**	**NDBR41C**	**NDBR41C-R**
Ø 5,0	**NDBR50T**	**NDBR50T-L**	**NDBR50T-R**	**NDBR50C**	**NDBR50C-R**

T-BASE COMPATIBILE

(Vite compresa)

bredent medical copa SKY

COPA®

Codice
VICP
Filetto: **M1,6**
Testa: **2,2**
Torque: **25 N/cm²**

	Ti Non Rotazionale 4 mm	Ti Non Rotazionale 6,5 mm	Ti Rotazionale 4 mm		
	Codice	Codice	Codice		
All connection	**NDCPT**	**NDCPT-L**	**NDCPT-R**		

T-BASE COMPATIBILE

(Vite compresa)

bredent medical blue SKY

SKY®

Codice
VIBD
Filetto: **M1,8**
Testa: **2,2**
Torque: **25 N/cm²**

	Ti Non Rotazionale 4 mm	Ti Non Rotazionale 6,5 mm	Ti Rotazionale 4 mm		
All connection	Codice **NDBDT**	Codice **NDBDT-L**	Codice **NDBDT-R**		

T-BASE COMPATIBILE

(Vite compresa)

camlog

SCREW-LINE

Ø 1.25

Codice
(Ø 3,3/3,8/4,3)
VICM3343
Filetto: **M1,6**
Testa: **2,1**
Torque: **25 N/cm²**

Codice
(Ø 5,0)
VICM50
Filetto: **M2**
Testa: **2,5**
Torque: **30 N/cm²**

	Ti Non Rotazionale 4 mm	Ti Non Rotazionale 6,5 mm			
	Codice	Codice			
Ø 3,3	**NDCM33T**	**NDCM33T-L**			
Ø 3,8	**NDCM38T**	**NDCM38T-L**			
Ø 4,3	**NDCM43T**	**NDCM43T-L**			
Ø 5,0	**NDCM50T**	**NDCM50T-L**			

T-BASE COMPATIBILE

(Vite compresa)

camlog iSy BY CAMLOG

ISY®

Codice
VICY
Filetto: **M1,6**
Testa: **2,1**
Torque: **15 N/cm²**

	Ti Non Rotazionale 4 mm	Ti Non Rotazionale 6,5 mm			
All connection	Codice **NDCYT**	Codice **NDCYT-L**			

T-BASE COMPATIBILE

(Vite compresa)

CONELOG® SYSTEM

Ø 1.25		Codice (Ø 3,3/3,8/4,3) **VICO** Filetto: **M1,6** Testa: **2,25** Torque: **25 N/cm²**	Codice (Ø 5,0) **VICO50** Filetto: **M2** Testa: **2,65** Torque: **30 N/cm²**

	Ti Non Rotazionale 4 mm	Ti Non Rotazionale 6,5 mm			
	Codice	Codice			
Ø 3,3	**NDCO33T**	**NDCO33T-L**			
Ø 3,8	**NDCO38T**	**NDCO38T-L**			
Ø 4,3	**NDCO38T**	**NDCO38T-L**			
Ø 5,0	**NDCO50T**	**NDCO50T-L**			

T-BASE COMPATIBILE

(Vite compresa)

FRIALIT® Dentsply Sirona

XIVE®

Ø 1.20		Codice (Ø 3,4/3,8/4,5) **VIFR** Filetto: **M1,6** Testa: **2,1** Torque: **25 N/cm²**	

	Ti Non Rotazionale 4 mm	Ti Non Rotazionale 6,5 mm	Ti Rotazionale 4 mm	Cr.Co Non Rotazionale	
	Codice	Codice	Codice	Codice	
Ø 3,4	**NDFR34T**	**NDFR34T-L**	**NDFR34T-R**		
Ø 3,8	**NDFR38T**	**NDFR38T-L**	**NDFR38T-R**	**NDFR38C**	
Ø 4,5	**NDFR45T**	**NDFR45T-L**	**NDFR45T-R**		

T-BASE COMPATIBILE

(Vite compresa)

J DENTAL CARE

EVOLUTION®

Ø 1.20		Codice **VIJD** Filetto: **M1,8** Testa: **2,4** Torque: **25 N/cm²**	

	Ti Non Rotazionale 4 mm	Ti Non Rotazionale 6,5 mm			
	Codice	Codice			
All connection	**NDJDT**	**NDJDT-L**			

T-BASE COMPATIBILE

(Vite compresa)

J DENTAL CARE

EVOLUTION PLUS®

Ø 1.25		Codice (dispositivi in Ti) **VICS-T** Filetto: **M1,8** Testa: **2,2** Torque: **25 N/cm²**	Codice (dispositivi in Cr.Co) **VICS-C** Filetto: **M1,8** Testa: **2,4** Torque: **25 N/cm²**

	Ti Non Rotazionale 4 mm	Ti Non Rotazionale 6,5 mm	Ti Rotazionale 4 mm	Cr.Co Non Rotazionale	Cr.Co Rotazionale
All connection	Codice **NDCS35T**	Codice **NDCS35T-L**	Codice **NDCS35T-R**	Codice **NDCS35C**	Codice **NDCS35C-R**

T-BASE COMPATIBILE

(Vite compresa)

J DENTAL CARE

EVOLUTION ICON®

Ø 1.20		Codice **VIMA** Filetto: **M1,8** Testa: **2,1** Torque: **25 N/cm²**

	Ti Non Rotazionale 4 mm	Ti Non Rotazionale 6,5 mm			
All connection	Codice **NDMAT**	Codice **NDMAT-L**			

T-BASE COMPATIBILE

(Vite compresa)

L E A D E R
I T A L I A

IMPLUS CYLINDRICAL (internal hex)

Ø 1.25		Codice (Ø 3,3/3,75-4,0/4,75-5,0) **VILE** Filetto: **M1,8** Testa: **2,45** Torque: **25 N/cm²**

	Ti Non Rotazionale 4 mm	Ti Non Rotazionale 6,5 mm			
	Codice	Codice			
Ø 3,3	**NDLE33T**	**NDLE33T-L**			
Ø 3,75/4,0	**NDLE40T**	**NDLE40T-L**			
Ø 4,75/5,0	**NDLE50T**	**NDLE50T-L**			

T-BASE COMPATIBILE

(Vite compresa)

MEGAGEN

ANYONE®

Ø 1.20		Codice (Ø 3,9/4,3) **VIMG** Filetto: **M2** Testa: **2,3** Torque: **30 N/cm²**

	Ti Non Rotazionale 4 mm	Ti Non Rotazionale 6,5 mm			
	Codice	Codice			
Ø 3,9	**NDMG39T**	**NDMG39T-L**			
Ø 4,3	**NDMG39T**	**NDMG39T-L**			

T-BASE COMPATIBILE

(Vite compresa)

MEGAGEN

ANY RIDGE®

Ø 1.20		Codice **VIMA** Filetto: **M1,8** Testa: **2,1** Torque: **25 N/cm²**

	Ti Non Rotazionale 4 mm	Ti Non Rotazionale 6,5 mm			
	Codice	Codice			
All connection	**NDMAT**	**NDMAT-L**			

T-BASE COMPATIBILE

(Vite compresa)

MIS SEVEN®

Ø 1.25		Codice (dispositivi in Ti) **VICS-T** Filetto: **M1,8** Testa: **2,2** Torque: **25 N/cm²**	Codice (dispositivi in Cr.Co) **VICS-C** Filetto: **M1,8** Testa: **2,4** Torque: **25 N/cm²**

	Ti Non Rotazionale 4 mm	Ti Non Rotazionale 6,5 mm	Ti Rotazionale 4 mm	Cr.Co Non Rotazionale	Cr.Co Rotazionale
	Codice	Codice	Codice	Codice	Codice
Ø 3,5	**NDCS35T**	**NDCS35T-L**	**NDCS35T-R**	**NDCS35C**	**NDCS35C-R**
Ø 4,5	**NDCS45T**	**NDCS45T-L**	**NDCS45T-R**	**NDCS45C**	**NDCS45C-R**

T-BASE COMPATIBILE

(Vite compresa)

C1®

Ø 1.25		Codice (NP) **VIMCNP** Filetto: **M1,6** Testa: **2,1** Torque: **25 N/cm²**	Codice (SP/WP) **VIMCSPWP** Filetto: **M1,8** Testa: **2,2** Torque: **25 N/cm²**

	Ti Non Rotazionale 4 mm	Ti Non Rotazionale 6,5 mm			
	Codice	Codice			
NP	NDMCNPT	NDMCNPT-L			
SP	NDMCSPT	NDMCSPT-L			
WP	NDMCWPT	NDMCWPT-L			

T-BASE COMPATIBILE

(Vite compresa)

straumann
NEODENT

STRAUMANN®

Ø 1.25		Codice **VIINGM** Filetto: **M1,6** Testa: **2,2** Torque: **25 N/cm²**

	Ti Non Rotazionale 4 mm	Ti Non Rotazionale 6,5 mm	Ti Rotazionale 4 mm	Cr.Co Non Rotazionale	Cr.Co Rotazionale
	Codice	Codice	Codice	Codice	Codice
All connection	NDINGMT	NDINGMT-L	NDINGMT-R	NDINGMC	NDINGMC-R

T-BASE COMPATIBILE

(Vite compresa)

neoss®

		Codice **VINE** Filetto: **M2** Testa: **2,5** Torque: **30 N/cm²**

	Ti Non Rotazionale 4 mm	Ti Non Rotazionale 6,5 mm	Ti Rotazionale 4 mm		
	Codice	Codice	Codice		
All connection	NDNE40T	NDNE40T-L	NDNE40T-R		

T-BASE COMPATIBILE

(Vite compresa)

ACTIVE CC (conical connection)

		Codice (NP) **VIAC35** Filetto: **M1,6** Testa: **2,2** Torque: **25 N/cm²**	Codice (RP/WP) **VIAC4350** Filetto: **M2** Testa: **2,5** Torque: **30 N/cm²**

	Ti Non Rotazionale 4 mm	Ti Non Rotazionale 6,5 mm	Ti Rotazionale 4 mm		
	Codice	Codice	Codice		
NP	NDACNPT	NDACNPT-L	NDACNPT-R		
RP	NDACRPT	NDACRPT-L	NDACRPT-R		
WP	NDACWPT	NDACWPT-L	NDACWPT-R		

T-BASE COMPATIBILE

(Vite compresa)

REPLACE (trilobato)

		Codice (Ø 3,5) **VINR35** Filetto: **M1,8** Testa: **2,45** Torque: **25 N/cm²**	Codice (Ø 4,3/5,0) **VINR4350** Filetto: **M2** Testa: **2,45** Torque: **30 N/cm²**

	Ti Non Rotazionale 4 mm	Ti Non Rotazionale 6,5 mm	Ti Rotazionale 4 mm	Cr.Co Non Rotazionale	Cr.Co Rotazionale
	Codice	Codice	Codice	Codice	Codice
Ø 3,5	NDNR35T	NDNR35T-L	NDNR35T-R	NDNR35C	NDNR35C-R
Ø 4,3	NDNR43T	NDNR43T-L	NDNR43T-R	NDNR43C	NDNR43C-R
Ø 5,0	NDNR50T	NDNR50T-L	NDNR50T-R	NDNR50C	NDNR50C-R

T-BASE COMPATIBILE

(Vite compresa)

GS/TS®

Ø 1.20		Codice (Ø 3,5) **VIOS35** Filetto: **M1,6** Testa: **2,35** Torque: **25 N/cm²**	Codice (Ø 4,0) **VIOS40** Filetto: **M2** Testa: **2,4** Torque: **30 N/cm²**

	Ti Non Rotazionale 4 mm	Ti Non Rotazionale 6,5 mm	Ti Rotazionale 4 mm	Cr.Co Non Rotazionale	Cr.Co Rotazionale
	Codice	Codice	Codice	Codice	Codice
Ø 3,5	NDOS35T	NDOS35T-L	NDOS35T-R	NDOS35C	NDOS35C-R
Ø 4,0	NDOS40T	NDOS40T-L	NDOS40T-R	NDOS40C	NDOS40C-R

T-BASE COMPATIBILE

(Vite compresa)

phibo

AUREA EVO

Ø 1.25		Codice (NP) **VIPVNP** Filetto: **M1,6** Testa: **2** Torque: **25 N/cm²**	Codice (RP/WP) **VIPVRPWP** Filetto: **M1,8** Testa: **2,2** Torque: **25 N/cm²**

	Ti Non Rotazionale 4 mm	Ti Non Rotazionale 6,5 mm	Ti Rotazionale 4 mm		
	Codice	Codice	Codice		
NP	**NDPVNPT**	**NDPVNPT-L**	**NDPVNPT-R**		
RP	**NDPVRPT**	**NDPVRPT-L**	**NDPVRPT-R**		
WP	**NDPVRPT**	**NDPVRPT-L**	**NDPVRPT-R**		

T-BASE COMPATIBILE

(Vite compresa)

straumann

BONE LEVEL

		Codice (Ø 3,3/4,1) **VIBL** Filetto: **M1,6** Testa: **2,1** Torque: **25 N/cm²**	

	Ti Non Rotazionale 4 mm	Ti Non Rotazionale 6,5 mm	Ti Rotazionale 4 mm	Cr.Co Non Rotazionale	Cr.Co Rotazionale
	Codice	Codice	Codice	Codice	Codice
Ø 3,3 (NC)	**NDBL33T**	**NDBL33T-L**	**NDBL33T-R**	**NDBL33C**	**NDBL33C-R**
Ø 4,1 (RC)	**NDBL41T**	**NDBL41T-L**	**NDBL41T-R**	**NDBL41C**	**NDBL41C-R**

T-BASE COMPATIBILE

(Vite compresa)

straumann

STRAUMANN BLX®

		Codice **VIBX** Filetto: **M1,6** Testa: **2,1** Torque: **25 N/cm²**	

	Ti Non Rotazionale 4 mm	Ti Non Rotazionale 6,5 mm	Ti Rotazionale 4 mm		
	Codice	Codice	Codice		
All connection	**NDBXT**	**NDBXT-L**	**NDBXT-R**		

T-BASE COMPATIBILE

(Vite compresa)

straumann

TISSUE LEVEL SYNOCTA

		Codice (Ø 3,3) VIST33	Codice (Ø 4,8/6,5) VIST
		Filetto: **M1,6**	Filetto: **M2**
		Testa: **2,1**	Testa: **2,6**
		Torque: **25 N/cm²**	Torque: **30 N/cm²**

	Ti Non Rotazionale 4 mm	Ti Non Rotazionale 6,5 mm	Ti Rotazionale 4 mm	Cr.Co Non Rotazionale	Cr.Co Rotazionale
	Codice	Codice	Codice	Codice	Codice
Ø 3,3 (NNC)	NDST33T	NDST33T-L	NDST33T-R		
Ø 4,8 (RN)	NDST48T	NDST48T-L	NDST48T-R	NDST48C	NDST48C-R
Ø 6,5 (WN)	NDST65T	NDST65T-L	NDST65T-R		

T-BASE COMPATIBILE

(Vite compresa)

straumann

STRAUMANN® TLX

	Codice (NT/RT/WT) VIBX
	Filetto: **M1,6**
	Testa: **2,1**
	Torque: **25 N/cm²**

	Ti Non Rotazionale 4 mm	Ti Non Rotazionale 6,5 mm	Ti Rotazionale 4 mm		
	Codice	Codice	Codice		
NT	NDGH35T	NDGH35T-L	NDGH35T-R		
RT	NDGH40T	NDGH40T-L	NDGH40T-R		
WT	NDGH50T	NDGH50T-L	NDGH50T-R		

T-BASE COMPATIBILE

(Vite compresa)

sweden & martina

CSR

		Codice (DAT-N Ø3,0/3,5) VIIKGS	Codice (DAT Ø3,8/4,2/5,0) VIIKGW
Ø 1.30		Filetto: **M1,6**	Filetto: **M1,8**
		Testa: **2**	Testa: **2,2**
		Torque: **25 N/cm²**	Torque: **25 N/cm²**

	Ti Non Rotazionale 4 mm	Ti Non Rotazionale 6,5 mm	Ti Rotazionale 4 mm	Cr.Co Non Rotazionale 4 mm	
	Codice	Codice	Codice	Codice	
DAT-N Ø3,0/3,5	NDIKGST	NDIKGST-L	NDIKGST-R	NDIKGSC	
DAT Ø3,8/4,2/5,0	NDIKGWT	NDIKGWT-L	NDIKGWT-R	NDIKGWC	

T-BASE COMPATIBILE

(Vite compresa)

sweden & martina

PREMIUM KOHNO

Ø 1.30		Codice (Ø 3,3/3,8) **VISW38** Filetto: **M1,8** Testa: **2,2** Torque: **25 N/cm²**	Codice (Ø 4,25/5,0) **VISW4250** Filetto: **M2** Testa: **2,5** Torque: **30 N/cm²**

	Ti Non Rotazionale 4 mm	Ti Non Rotazionale 6,5 mm	Ti Rotazionale 4 mm	Cr.Co Non Rotazionale	Cr.Co Rotazionale
	Codice	Codice	Codice	Codice	Codice
Ø 3,3	**NDSW33T**	**NDSW33T-L**	**NDSW33T-R**	**NDSW33C**	**NDSW33C-R**
Ø 3,8	**NDSW38T**	**NDSW38T-L**	**NDSW38T-R**	**NDSW38C**	**NDSW38C-R**
Ø 4,25	**NDSW42T**	**NDSW42T-L**	**NDSW42T-R**	**NDSW42C**	**NDSW42C-R**
Ø 5,0	**NDSW50T**	**NDSW50T-L**	**NDSW50T-R**	**NDSW50C**	**NDSW50C-R**

T-BASE COMPATIBILE

(Vite compresa)

sweden & martina

KOHNO ONE

Ø 1.30		Codice (Ø 3,3/3,8/4,25/5,0) **VISW38** Filetto: **M1,8** Testa: **2,2** Torque: **25 N/cm²**	

	Ti Non Rotazionale 4 mm	Ti Non Rotazionale 6,5 mm	Ti Rotazionale 4 mm		
	Codice	Codice	Codice		
Ø 3,3	**NDSW33T**	**NDSW33T-L**	**NDSW33T-R**		
Ø 3,8	**NDSW38T**	**NDSW38T-L**	**NDSW38T-R**		
Ø 4,25	**NDSO42T**	**NDSO42T-L**	**NDSO42T-R**		
Ø 5,0	**NDSO50T**	**NDSO50T-L**	**NDSO50T-R**		

T-BASE COMPATIBILE

(Vite compresa)

THOMMEN Medical

ELEMENT RC/MC/LC

Ø 1.20		Codice (Ø 3,5) **VITO35** Filetto: **M1,4** Testa: **1,6** Torque: **12 N/cm²**	Codice (Ø 4,0/4,5/5,0) **VITO40** Filetto: **M1,6** Testa: **1,9** Torque: **25 N/cm²**

	Ti Non Rotazionale 4 mm	Ti Non Rotazionale 6,5 mm	Ti Rotazionale 4 mm		
	Codice	Codice	Codice		
Ø 3,5	**NDTO35T**	**NDTO35T-L**	**NDTO35T-R**		
Ø 4,0	**NDTO40T**	**NDTO40T-L**	**NDTO40T-R**		
Ø 4,5	**NDTO45T**	**NDTO45T-L**	**NDTO45T-R**		
Ø 5,0	**NDTO50T**	**NDTO50T-L**	**NDTO50T-R**		

T-BASE COMPATIBILE

(Vite compresa)

WINSIX PERFORMING IMPLANT SYSTEM

K/KT/CONICO/CILINDRICO

Ø 1.25

Codice
(Ø 3,3/3,8/4,5)
VIWS
Filetto: **M2**
Testa: **2,45**
Torque: **30 N/cm²**

	Ti Non Rotazionale 4 mm	Ti Non Rotazionale 6,5 mm	Ti Rotazionale 4 mm		
	Codice	Codice	Codice		
Ø 3,3	**NDWS33T**	**NDWS33T-L**	**NDWS33T-R**		
Ø 3,8	**NDWS38T**	**NDWS38T-L**	**NDWS38T-R**		
Ø 4,5	**NDWS45T**	**NDWS45T-L**	**NDWS45T-R**		

T-BASE COMPATIBILE

(Vite compresa)

ZIMMER BIOMET

INT SCREW VENT (con FRICTION-FIT)

Ø 1.25

Codice
(Ø 3,5/4,5)
VIZI
Filetto: **1/72 UNF**
Testa: **1,95**
Torque: **25 N/cm²**

	Ti Non Rotazionale 4 mm	Ti Non Rotazionale 6,5 mm	Ti Rotazionale 4 mm	Cr.Co Non Rotazionale	Cr.Co Rotazionale
	Codice	Codice	Codice	Codice	Codice
Ø 3,5	**NDZI35T**	**NDZI35T-L**	**NDZI35T-R**	**NDCS35C**	**NDCS35C-R**
Ø 4,5	**NDZI45T**	**NDZI45T-L**	**NDZI45T-R**	**NDCS45C**	**NDCS45C-R**

Tutti i marchi appartengono ai legittimi proprietari; marchi di terzi, loghi, nomi di prodotti, nomi commerciali, nomi corporativi e di società citati sono marchi di proprietà dei rispettivi titolari o marchi registrati da altre società e sono stati utilizzati a puro scopo esplicativo, senza alcun fine di violazione dei diritti di Copyright vigenti. L'indicazione dei predetti marchi e loghi è funzionale ad una mera finalità descrittiva dei servizi erogati da Microimp così come disciplinato dal D.Lgs n.30 del 10 Febbraio 2005. Nel caso Microimp s.r.l. avesse inavvertitamente violato la normativa vigente vogliate contattarci all'indirizzo email amministrazione@microimp.it al fine di provvedere alla pronta rimozione.

Microimp
Implant Connection Solutions

MICROIMP srl

Sede operativa: Via Villafranca 2
33080 Zoppola, PN - Italy

Sede legale: Largo Usilia, 14 - 53036 Poggibonsi, SI - Italy

P.IVA e C.F. 01323090520

Per informazioni sui prodotti +39 0434 081976

Per informazioni tecniche +39 0577 981145

www.microimp.it - assistenza@microimp.it